

Safety Valve Threaded (Fig.03.42)

Adjustable safety valves activate automatically when the set working pressure is exceeded and discharge the excess fluid from the system. They are installed to prevent the fluid pressure in the installation from rising excessively and damaging the installation, another device connected to it or a valve.

PRODUCT DETAILS

- Safe Operating Temperature: 0°C / +200°C (Metal Seal) / 0°C / +180°C (Teflon Seal)
- Working Pressure: 16 Bar

PRODUCT SPECIFICATIONS

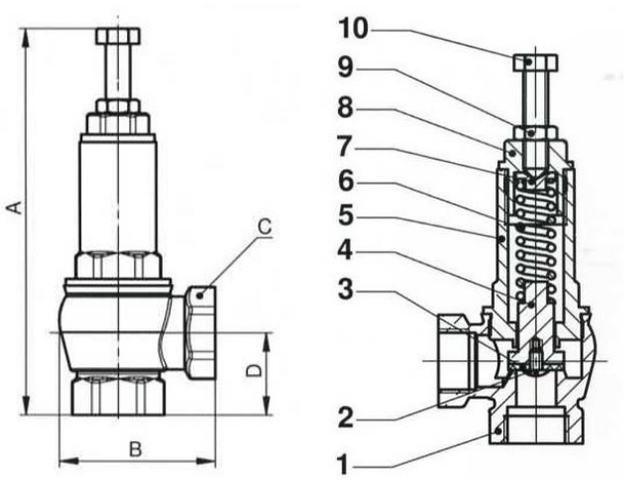

ITEM	Part Name	Material
1	BODY	MS 58
2	SCREW	CW 614 / 617
3	GASKET	METAL-PTFE
4	WASHER	CW 614 / 617
5	INTERMEDIATE BODY	CW 614 / 617
6	SPRING	C72 / AISI 302
7	SHAFT	CW 614 / 617 / CC 75 4S
8	BONNET	CW 614 / 617
9	NUT	CW 614 / 617
10	ADJUSTING SCREW	CW 614 / 617

STEAM DISCHARGE CAPACITIES

DN	10	15	20	25	32	40	50	65	80
Size	3/8"	½"	¾"	1"	1 ¼"	1 ½"	2"	2 ½"	3"
P(bar)	Kg/h								
1	7,6	12,3	26,2	47,9	69,8	104,9	167,4	335,9	436,2
2	11,2	18,2	38,8	71	103,3	155,3	247,8	497,2	6458
3	14,8	24,1	51,2	93,8	136,5	205,3	327,5	657,1	853,5
4	18,4	29,9	63,6	116,4	169,5	254,9	406,6	815,9	1059,8
5	22	35,7	75,9	139	202,3	304,2	485,3	973,9	1264,9
6	25,6	41,5	88,2	161,5	235	353,4	563,8	1131,4	1469,6
7	29,1	47,2	100,5	183,9	267,6	402,5	642,1	1288,5	1673,6
8	32,6	52,9	112,7	206,2	300,2	451,4	720,1	1445,1	1877
9	36,2	58,7	124,9	228,6	332,7	500,4	798,2	1601,8	2080,5
10	39,7	64,4	137	250,8	365,1	549,1	876	1757,8	2283,2
11	43,2	70,1	149,2	273,1	397,6	598	953,9	1914,1	2486,3
12	46,8	75,8	161,4	295,4	430	646,2	1031,6	2070,1	2688,8

WATER DISCHARGE CAPACITIES

DN	10	15	20	25	32	40	50	65	80
Size	3/8"	½"	¾"	1"	1 ¼"	1 ½"	2"	2 ½"	3"
P(bar)	m3/h								
1	0,6	1	2	3,7	5,4	8,2	13	26,1	33,9
2	0,7	1,2	2,5	4,6	6,7	10	15,9	32	41,6
3	0,8	1,4	2,9	5,3	7,7	11,5	18,4	37	48
4	0,9	1,5	3,2	5,9	8,6	12,9	20,6	41,3	53,7
5	1	1,7	3,5	6,5	9,4	14,1	22,6	45,3	58,8
6	1,1	1,8	3,8	7,0	10,2	15,3	24,4	48,9	63,5
7	1,2	1,9	4,1	7,5	10,9	16,3	26	52,3	67,9
8	1,2	2	4,3	7,9	11,5	17,3	27,6	55,4	72,0
9	1,3	2,1	4,6	8,3	12,1	18,2	29,1	58,4	75,9
10	1,4	2,2	4,8	8,8	12,7	19,1	30,5	61,3	79,6
11	1,4	2,3	5,0	9,1	13,3	20	31,9	64,0	83,2
12	1,5	2,4	5,2	9,5	13,8	20,8	33,2	66,6	86,6

DN	10	15	20	25	32	40	50	65	80
A	115	122	149	163	192	218	247	304	336
B	46	56	64	76	90	100	124	147	147
C	24	28	35	41	49	56	71	91	102
D	24	30	32	40	44	47	60	74,5	86