

ORANSAL KALKIŞLI EMNİYET VENTİLİ(Fig.03.43)

Sıcak ve soğuk su sitemleri, kızgın yağ sistemleri, buhar sistemleri asit ve alkali niteliği olmayan bütün akış sistemlerinde kullanılmaktadır.

Ürün Özellikleri

- Max. Çalışma sıcaklığı: 225°C
- Bağlantı Standardı: DIN 2533
- Boyut Standardı: DIN 3202-F32
- Tip: FULL LIFT / PROPORTIONAL
- Çalışma Basıncı: PN 16

ÜRÜN DETAYI

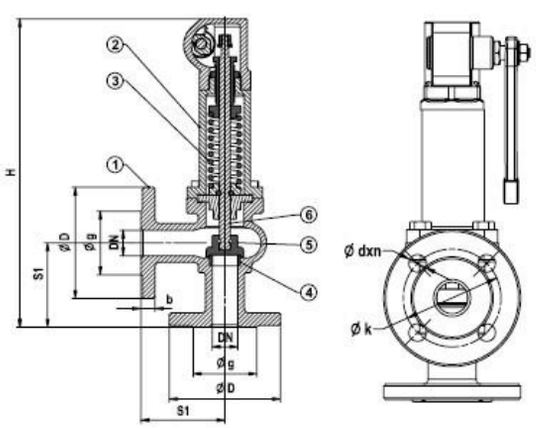

ITEM	Parça Adı (Part Name)	Malzeme (Material)
1	GÖVDE(BODY)	GGG 40.3
2	KAPAK(BONNET)	GGG 40.3
3	YAY(SPRING)	S.S
4	BURÇ(BUSH)	S.S
5	DİL(DISC)	S.S
6	MİL(SHAFT)	S.S

DN	25	32	40	50	65	80	100
S1	100	105	115	125	145	155	175
H	383	402	413	430	519	584	636
D	115	140	150	165	185	200	220
k	85	100	110	125	145	160	180
g	65	76	84	99	118	132	156
dxn	14x4	19x4	19x4	19x4	19x4	19x8	19x8
Ağırlık (Kg)	9,80	11,70	13,80	17,00	26,5	30,00	48,00